[redacted]

特点（ ）：

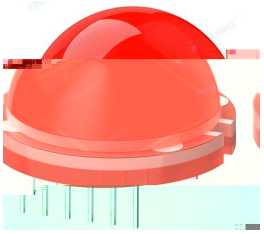

* : F20/23*23*19.5mm
Appearance dimension: F20/23*23*19.5mm
* : /
Luminous color and colloid: Red /Red colloid
* ROHS
Environmental protection products meet ROHS requirements
* MSL :2

*

*

*

*

应用领域（ ）：

* ;
Home appliances, digital, communication
*
Automotive Electronics
*
Lighting decoration
*
electronic toy
*
electronic clock
*
Traffic instructions
*
Medical beauty instruments
*
Electronic teaching equipment
*
Urban lighting

目录

Catalogue

电性参数

3

亮度分档

:

代码	最小值	最大值	单位	测试条件

电压分档

:

波长分档

典型特性曲线

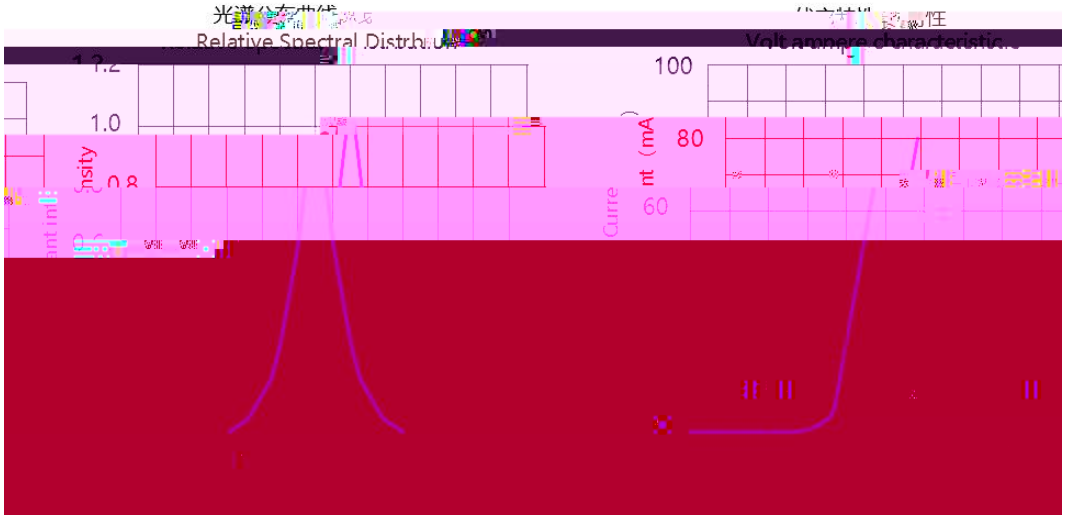

正向电流降额曲线

相对光强与正向电流特性

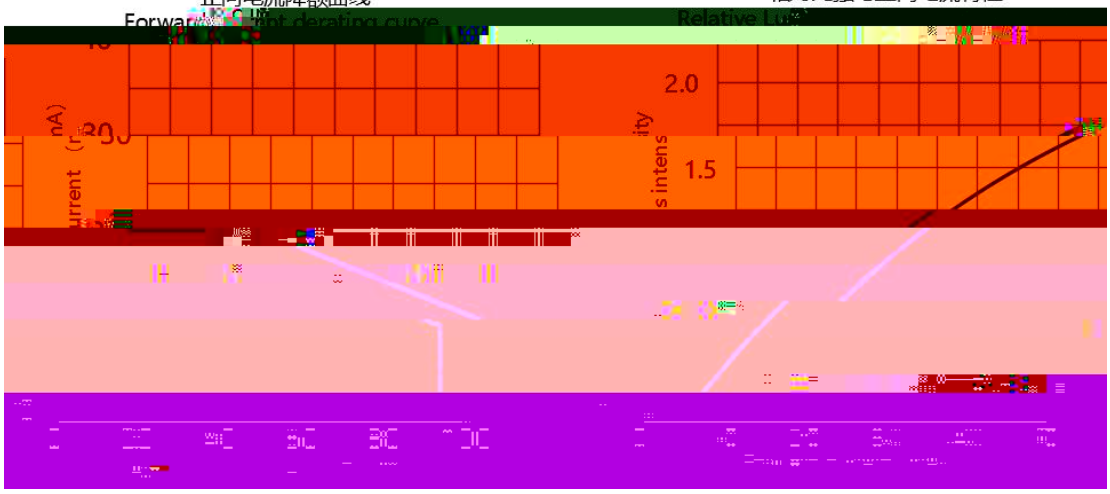

相对辐射强度与空间角度关系

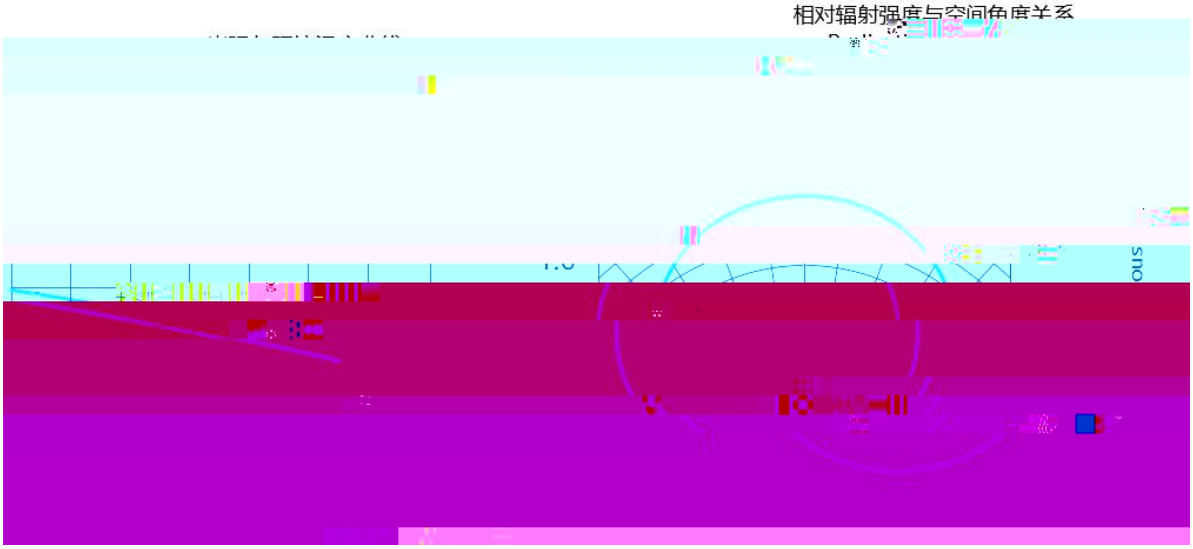

可靠性试验

Reliability Test Items And Conditions

Endurance test	Working life	Ta=25 ±5 ,IF=25mA	1000hrs	22 PCS	0/1
	High temperature and high humidity experiment	Ta= 85±5 , RH= 85 90%	1000hrs	22 PCS	0/1
	High-temperature storage	Ta= 85±5	1000hrs	22 PCS	0/1
	Low temperature storage	Ta= -40±5	1000hrs	22 PCS	0/1
Environmental testing	Cold and hot cycle	100 ±5 30mins 5mins -40 ±5 30mins	100 Circles	22 PCS	0/1
	Hot and cold impact	105 ±5 5mins -45 ±5 5mins	100 Circles	22 PCS	0/1
Mechanical Test	Resistance to Soldering Heat	T.sol= 250 ± 5	2times	22 PCS	0/1
	Lead Integrity	Load 2.5N(0.25kgf) 0 ° ~ 90 ° ~0 °	3times	22 PCS	0/1

外形尺寸

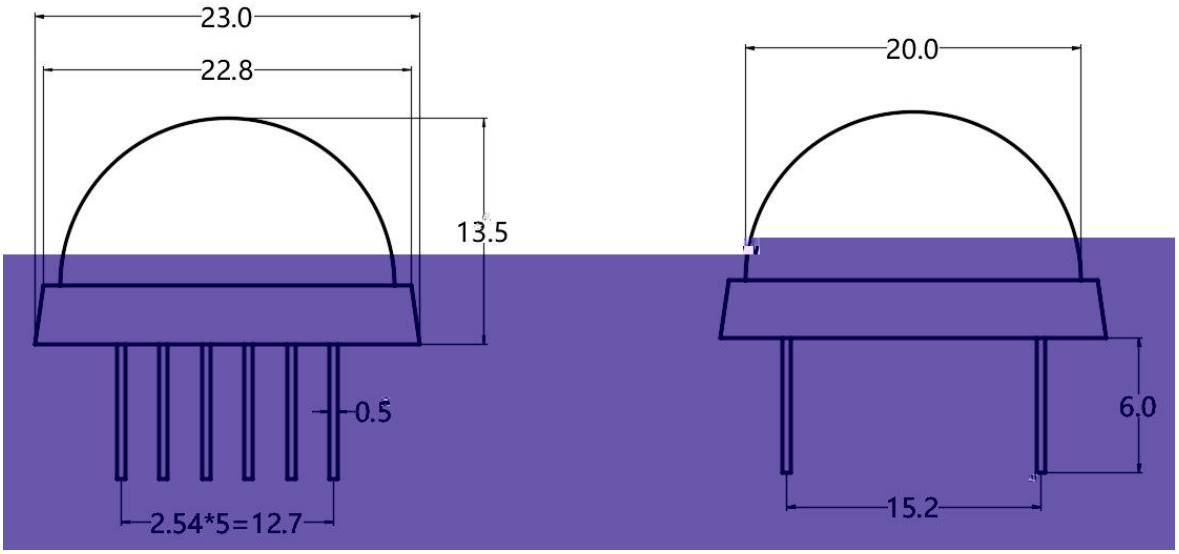

1.

2. mm .

包装

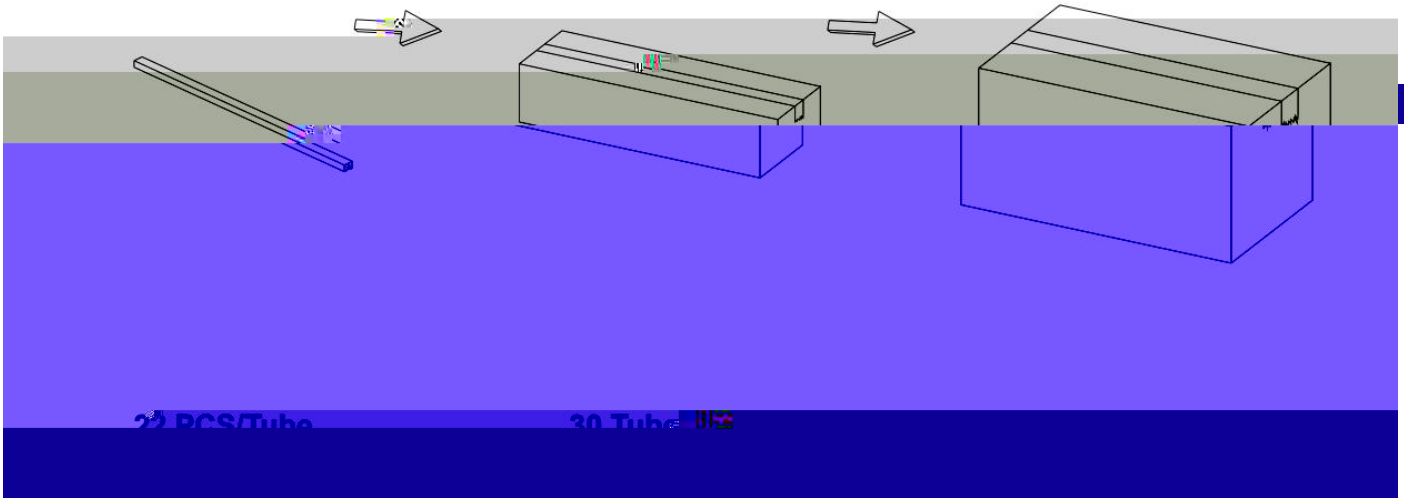

◇ 标签说明： Label Explantion

CPN：客户料号	LOT：日期/封装颜色
MPN：型号	VF：电压代码
WL：波长代码	IV：亮度代码
ORIGIN：产地	QTY：数量

使用注意事项（ ）

LED

LED 30 70% LED

3

LED

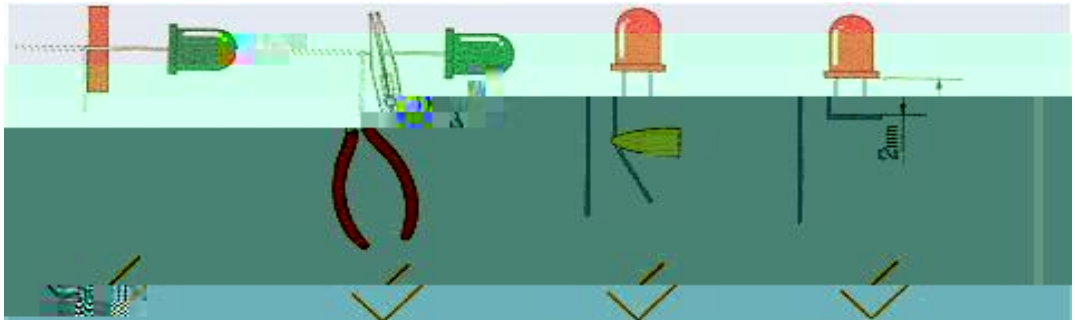

使用注意事项（ ）

使用注意事项（ ）

8、其他事项：

*

#q

*

DH