120[illegible]红（[illegible]编）贴片式发光[illegible]

特点（C ）：

*

*

*

* $¯ "–s7sdsÿ@ Ð MSL :3

应用领域（P ）：

cd.tanvo

电性参数

Ta=25 Absolute Maximum Rating(ta=25)

Parameter	Symbol	Value	Unit
Max Power Dissipation	PD	50	mW
Max Continuous Forward Current	IF	20	mA
Peak Forward Current	IFP	80	mA
Max Reverse Voltage	VR	5	V
Antistatic ability	ESD	2000	V
Operating Temperature Range	TOPR		
Storage Temperature Range	TSTR		
/ Lead Soldering Temperature/Time	T*g		

光电参数 Ta=25 Optical-electrical parameter(ta=25)

包装（1）

Packaging (1)

载带与圆盘尺寸

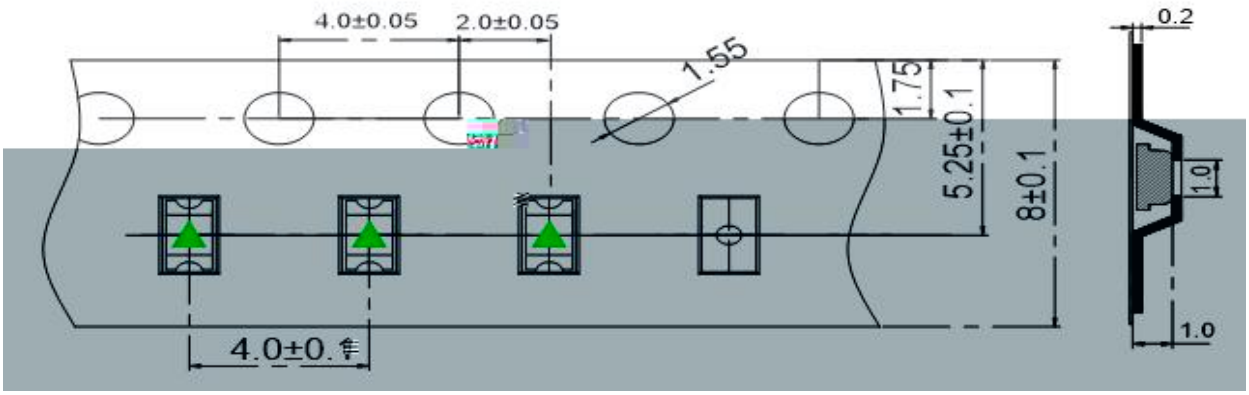

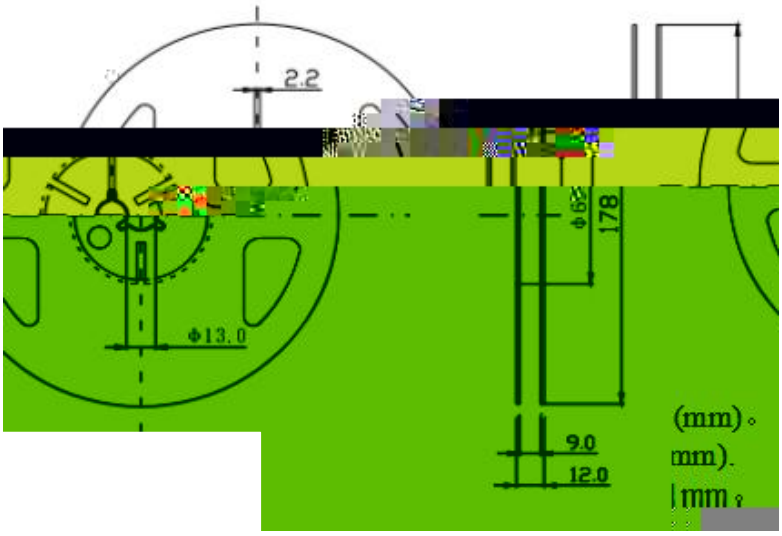

P

包装（2）

Packaging (2)

◇ 防潮抗静电包装 Moisture Proof and Antti-Electrostic Foil Bag

◇ 外包装箱 Cardboard Box

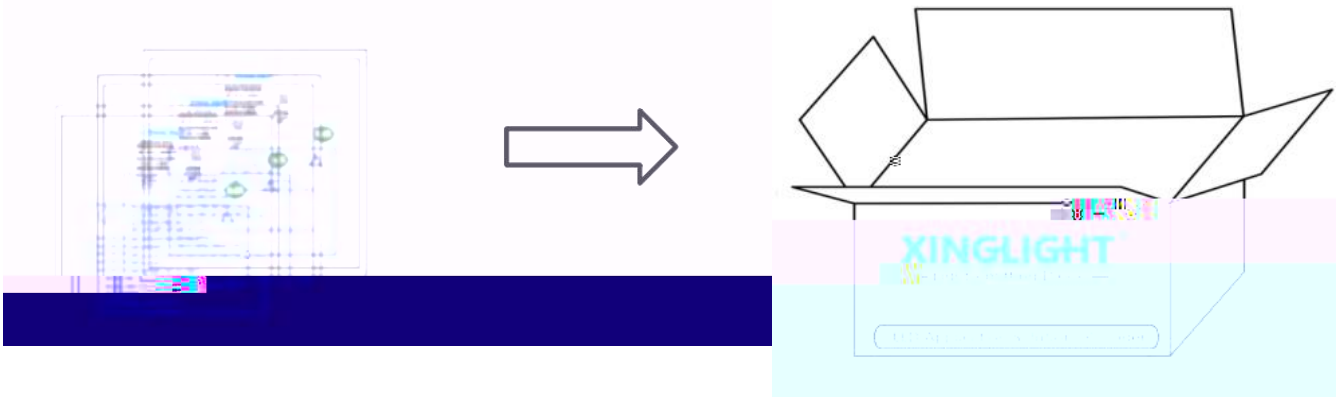

◇ 标签说明 Label Expantion